01 product details

E-BON

Articles	Les porteurs acier inoxydable Bougie
Matériel	Acier Inoxydable
Caractéristiques	• Finition miroir penchant Bougeoir ensemble • Ces petits exploitants portables et flexibles pour nous portons • Chaque porteur inscrit pour le diamètre de la bougie chauffe-plat jusqu'à 1,6 '' • Ajoutez une touche d'élégance à élever votre décor à la maison
Couleur	Selon vos besoins
MOQ	1000sets
Délais échantillon	3-5 jours
Emballage	Boîte blanche / boîte de couleur
Délais vrac	30 jours après l'approbation de l'échantillon
Conditions de paiement	T / T
port d'exportation	FOB Shenzhen
OEM / ODM	1) conçoit sur mesure, matériaux, taille, couleurs disponibles 2) service de conception gratuit fourni par notre departmet de RD
traitement de LOGO	Logo autocollant, logo laser, Gravure logo, logo d'impression de la soie, en creux logo, logo en relief
Téléphone	0755-33221366 33221399

02 product image

E-BON

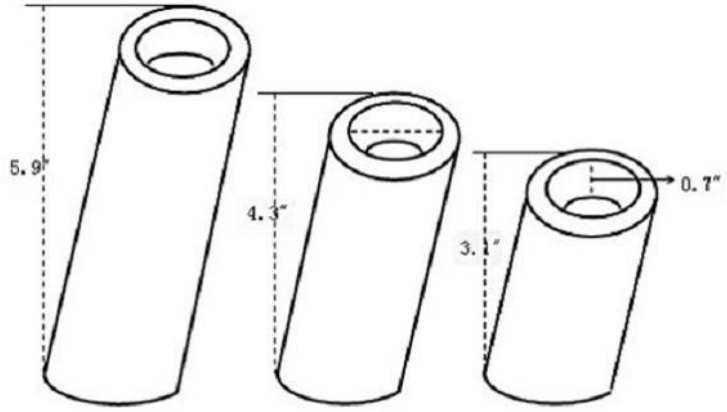
5.9"
4.3"
3.1"
0.7"

03 Company Tour

E-BON

Bureau

Sample Room 1

Sample Room 2

Équipe

Équipe

Équipe

04 FAQS

E-BON

1. Q: Comment les clients peuvent-acheter des produits E-Bon?

A: Nos clients peuvent envoyer un courriel à sales@szebon.com, qui est notre courriel d'affaires. Alternativement, les clients peuvent composer 86-0755-33221366 de nous dire les projets à développer, ou les produits qu'ils sont intéressés. Notre équipe commerciale attend clients toute la journée.

2. Q: Où est le principal marché pour les produits E-Bon?

A: Notre marché principal est l'Europe et l'Amérique, nous sommes donc très familier avec les exigences et les besoins de ce marché. Nous pouvons offrir à nos clients notre consultation et la recommandation service professionnel. Simultanément, nous allons lancer de nouveaux produits sur la base des changements des marchés européens et américains, pour aider nos clients à mieux exploiter le marché. En outre, nous élargissons aussi les marchés en Russie, en Asie et en Amérique du Sud.

3. Q: Quelle est la quantité minimum de commande? Combien de temps est le délai de livraison?

R: Les deux MOQ et délai de livraison besoin de se référer à des produits spécifiques. Notre MOQ est généralement 1000pcs, et la quantité de notre produit de poubelle est calculé en conformité avec l'ensemble du cabinet. Le délai de livraison est dans les 30 jours.